N11
Naturstein klassisch

Camina
EXCLUSIVE FIREDESIGN

Abbildung: N11
Naturstein: Caliza Moka

Standard

- Tür hochschiebbar
- Front Kristall

Gesamtgewicht

ca. 400 kg

Kamineinsatz

Lina 6780 h
NW-Leistung: 9 kW
Abgasstutzen: Ø 200 mm

A

Mehr Infos unter
camina-schmid.de

Optional

- Doppelverglasung

Zubehör

- Nachheizkasten
- SMR
- Elektronischer Türantrieb
- Blockstein-Anlage
- Vorlegeplatte

Naturstein

- Blanco Carrara
- Blanco Macael
- Crema Marfil
- Negro Abanilla
- Rojo Alicante
- Rosa Claro
- Rosa Crema
- Marron Emperador
- Blanco Nacarado
- Caliza Moka
- Travertino Romano

Maßzeichnungen
N11

Frontansicht M 1:25

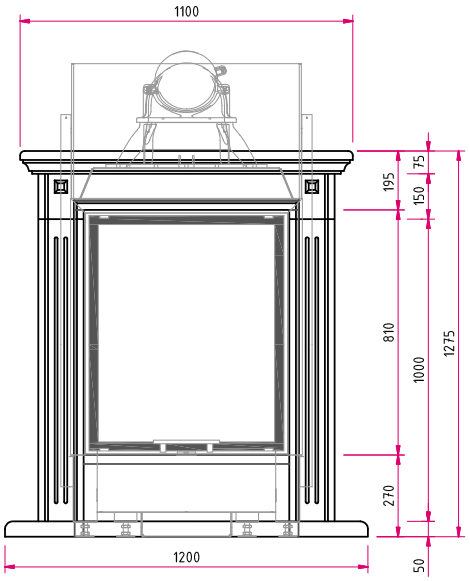

Seitenansicht M 1:25

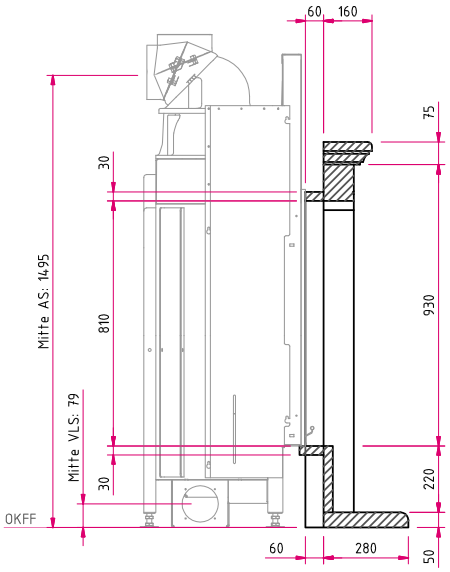

Hinweis: Mit **optionalem Zubehör** bitte die Angaben in den Preislisten beachten.
AS: Abgasstutzen, **VLS:** Verbrennungsluftstutzen, **OKFF:** Oberkante Fertigfußboden

Draufsicht M 1:25

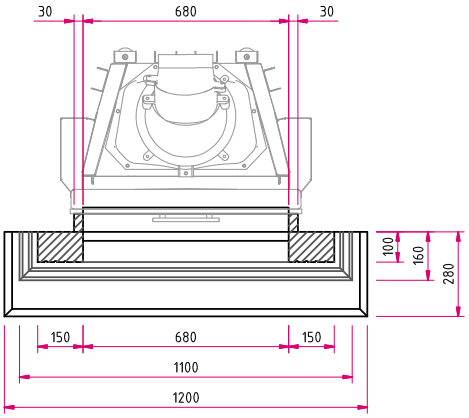

07 / 2018

Abbildungen ähnlich. Alle Abbildungen und Zeichnungen sind urheberrechtlich geschützt. Verwertung oder Veröffentlichung, auch einzelner Details, nur mit unserer Genehmigung.
Farbliche und technische Änderungen durch Weiterentwicklungen sowie Irrtümer vorbehalten. Weitere Informationen finden Sie unter **www.camina-schmid.de**